FAN FILTER

Modelo BFF

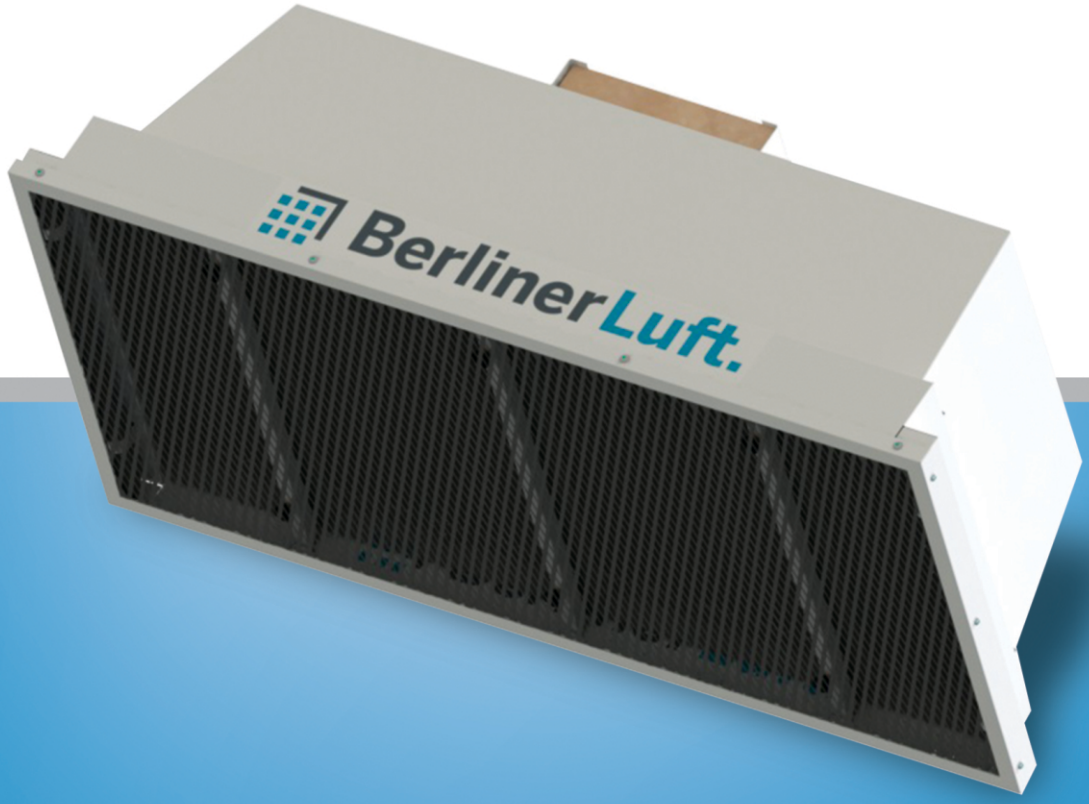

BerlinerLuft.

FAN FILTER

Modelo BFF

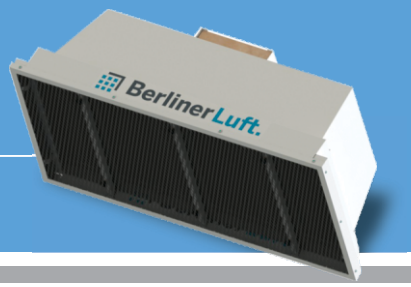

Aplicações

O Fan Filter BFF da BerlinerLuft. foi projetado para a utilização em áreas classificadas e salas limpas nas indústrias eletro eletrônicas e farmacêuticas, laboratórios entre outros. É normalmente instalado no forro (normais ou herméticos) da sala. Destacam-se, entre as suas características, o funcionamento silencioso, baixo consumo de energia e um motoventilador com rotação ajustável.

Aspectos Gerais

- Gabinete construído em chapa de aço galvanizada com posterior pintura epóxi/poliuretano;
- Vazão de ar de 650 até aproximadamente 1300 m3/h;
- Motoventilador com rotação ajustável através de potenciômetro;
- Tensão de alimentação 220V-60Hz monofásico;
- Pode ser instalado em locais com limitação de altura;
- Simples instalação e manutenção;
- Troca do filtro pelo lado interno da sala;
- Filtro absoluto H13 com vedação através de gaxeta ou gel de silicone;
- Tela/grade de proteção dos filtros em alumínio.

Sob Consulta

- Pré-filtragem G4;
- Filtragem H14 – U15;
- Tela/grade de proteção dos filtros em aço inox;
- Iluminação através de duas lâmpadas tubulares T8 tipo Led;
- Motoventilador com motor eletronicamente comutado;
- Ajuste de vazão através de sinal externo;
- Dimensões especiais.

Construção

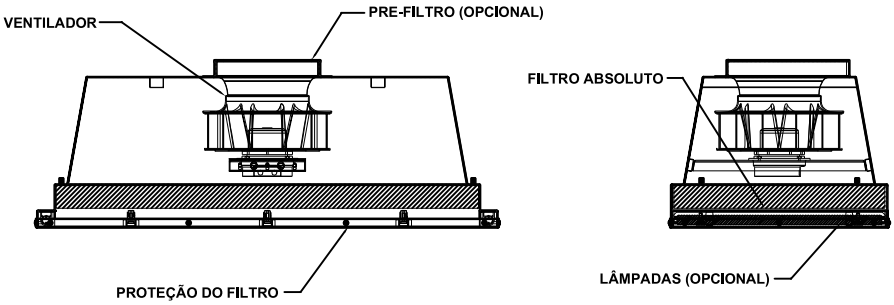

Dimensões

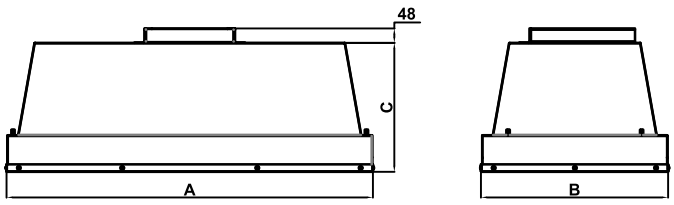

FAN FILTER BerlinerLuft					
MODELO	A	B	C	FILTRO	PESO (kg)
BFF 650	640	630	435	H13 - 610 x 610	20
BFF 1000	940	630	435	H13 - 920 x 610	25
BFF 1300	1240	630	435	H13 - 1220 x610	30

- Considerar para Fan Filter com lâmpadas + 100mm na cota "A"